CROSSE 180° FEMELLE À JSC PLT FLEXICLIC

SORTIE DE COMPTEUR G2,5 GAZ PROPANE

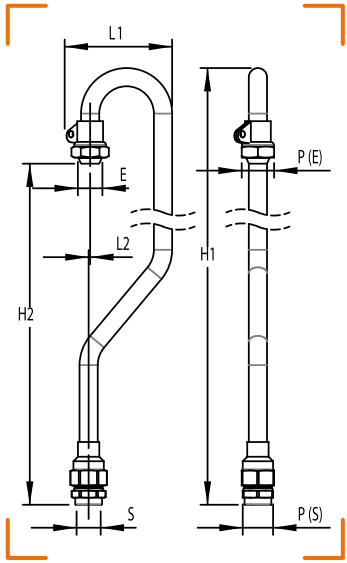

CALIBRE ÉQUIPÉ DU
SYSTÈME CLAP

CARACTÉRISTIQUES TECHNIQUES

Normes : XP E 29-826 / NF E 29-536
Température : -20°C à +60°C

ENTRÉE FEMELLE ÉCROU (E)	SORTIE PLT (S)	L1	L2	P	H1	H2	PRESSION D'UTILISATION JUSQU'À	ATG	RÉF.
JSC 3/4"	DN 15	105	1,5	E 32 / S 30	555	460	2 bar		7521515